Sede Legale e Show Room: Via G. Marconi, 10
38065 Mori (Tn) - mob. 347 7164752
Sede Logistica e Amministrativa: Via A Vivaldi, 77
36010 Zanè (Vi) - Tel. 0445 1742553 - mob. 349 4047920
mail. ecoadige@gmail.com - www.ecoadige.com

OLS

Sistema Automatico ad Ozono per lavanderie

Il sistema di lavaggio ad Ozono (OLS) migliora i risultati di lavaggio, sanifica gli indumenti e le lavatrici e riduce l'uso di prodotti chimici ed energia.

Semplicemente connettendo l'unità su di un ingresso d'acqua esistente, il sistema trasformerà l'acqua in un sistema efficace e sicuro di sanificazione.

Il prodotto è progettato per l'uso di un sistema efficace e sicuro di sanificazione.

Il prodotto è progettato per l'uso di un sistema rivoluzionario di tecnologia AOP (Advanced Oxidation Process).

L'ozono agisce come un detergente naturale aumentando l'igiene e riducendo la contaminazione dovuta all'uso della stessa lavatrice tra intimo, calze salviette ad altri tessuti. OLS santificherà e rimuoverà odori dalla lavatrice e dal sistema di distribuzione idrico.

Hotel

Case di Riposo

Lavanderia Self

Spa

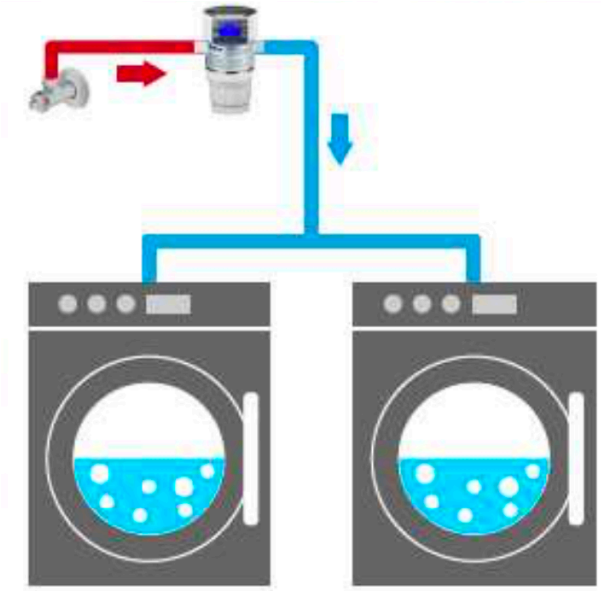

Caratteristiche

- Facile integrazione negli impianti idrici esistenti
- Trasforma l'acqua in un potente sistema di panificazione naturale
- Sistema di panificazione automatico o a richiesta
- Servizio indispensabile per le lavanderie self
- Flessibile e integrabile su più lavatrici (a seconda della capacità)

Benefici

- Protezione contro la crescita di alghe nella linea acqua
- Migliora la capacità di lavaggio dei detergenti e aumenta la qualità di lavaggio
- Controllo degli agenti patogeni compresa E.Coli e Legionella
- Sicuro: l'ossigeno disciolto si auto elimina dopo aver ucciso i batteri
- Elimina odori e sanifica la lavatrice

Prodotto secondo Standard di controllo Qualità ISO 9001

EcoAdige®

Sede Legale e Show Room: Via G. Marconi, 10
38065 Mori (Tn) - mob. 347 7164752
Sede Logistica e Amministrativa: Via A Vivaldi, 77
36010 Zanè (Vi) - Tel. 0445 1742553 - mob. 349 4047920
mail. ecoadige@gmail.com - www.ecoadige.com

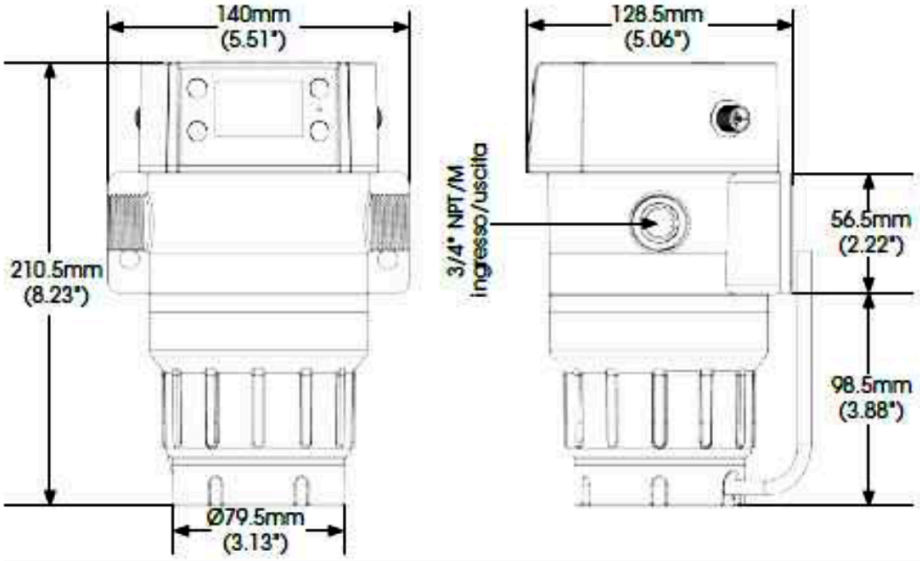

Vita della cartuccia

- Circa 1 anno ma dipende dalla qualità dell'acqua e tempi di funzionamento
- Una luce indica lo stato dell'unità e tempi di manutenzione della stessa

Garanzia

- 1 anno - esclusioni specificate nel manuale di istruzione

Modello	EOS7177-PL
Applicazioni	da installare su linea di alimentazione acqua di lavatrici professionali
Connessioni	3/4"
Flusso acqua (a 3 kg/cm2)*	500 - 1000 LPH
Concentrazione	1.0 - 1.5 ppm (concentrazione di ossidazione totale)
Pressione massima	7 kg/cm² (100psi)
Power	AC 100-240V, 50/60Hz, 100W
Capacità massima lavatrice	14/18 kg (30 lbs)
Qualità acqua	acqua pulita di linea**
Temperature acqua	1-50°C
Dimensioni	128.5 x 140 x 210.5 mm
Peso netto/lordo	2/3 kg
Classe di protezione	IP56
* Flusso raccomandato per l'applicazione	** TDS 60-300 mg/l, Durezza < 180 mg/l come $CaCO_3$

Note: OLS non sostituisce il sistema di filtrazione dell'acqua. Per un miglior risultato collegate sempre OLS nella linea acqua dopo il sistema di filtrazione.